HTS2S080C1
HTS2S080C2

2P 系列 HTS 住宅用電源自動切換開關(ATS)

2P / 80Amp / 110 & 220Vac

專利認證許可: **台灣** 申請中
美國 申請中
中國 申請中

特色

- All In One，開關與微電腦控制器一體化
- 電動/手動切換，具選擇開關，手動模式可直接手動切換
- 內建四只高啟斷容量熔絲，確保設備安全
- 電源切換過程具兩側電源 OFF 位置暫停，提供電弧消失時間，可承受在額定電壓與電流之下切換
- 採用美規接線端子 (Terminal Lugs)，免用壓著端子
- 具開關位置指示視窗，提供導通狀態可視化
- 具切換失敗指示燈
- 電源斷電與復電皆有 2 秒確認時間，避免 ATS 作不必要之切換
- 切換壽命超過 6,000 次
- 符合 IEC 60947-6-1 國際電工委員會規範及 AC-33A*1 使用類別
- 所有材質符合 UL94-V0 耐燃等級
- 選配 RS-80 引擎遙控起動模組，提供引擎起動/停機之遙控乾接點與常用/備用投入之電氣信號輸出
- HTS 切換開關高度與 BH 型 MCCB 相同
- 適合住宅、電信基地台或小型綠能之自動電源切換

HTS 切換開關電氣規格

操作電壓	110V：90 Vac 至 125 Vac	**TDEN 常用電源投入延時**	2 秒（不可調）
	220V：180 Vac 至 250 Vac	**TDNE 備用電源投入延時**	2 秒（不可調）
額定電流	80 Amp	**負載類別**	AC-33A *1
適用頻率	45 至 65 Hz	**IEC 開關等級分類**	PC 級 *2
靜態消耗功率	小於 0.3W		

*1 AC-33A：電動機負載或包括電動機，電阻性負載及低於 30%白熾燈之混合性負載
*2 PC 級：設計用於電源之間的切換，能夠承受短路電流，但不具備中斷短路電流的功能。

產品型號	規格描述
HTS2S080C1	2P, 單相雙線, 110Vac
HTS2S080C2	2P, 單相雙線, 220Vac

圖示與尺寸

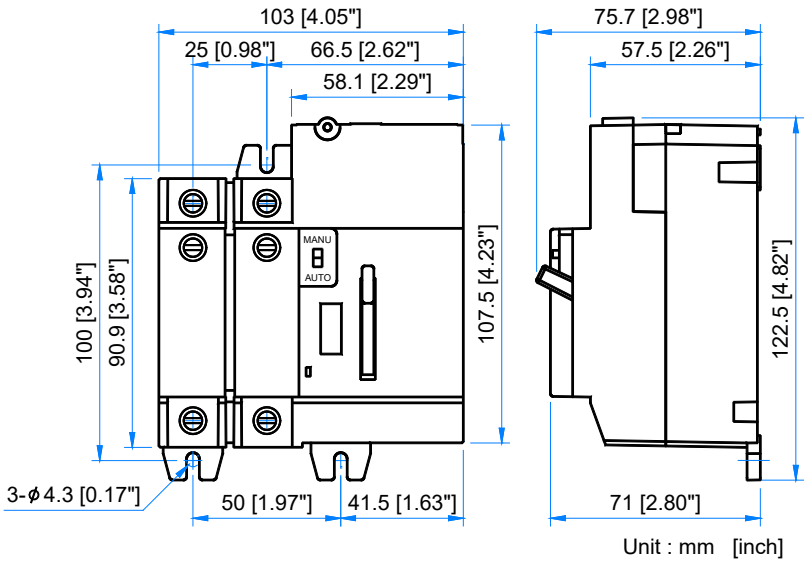

Unit : mm [inch]

工作環境

操作溫度	-20 至 +50 °C
儲存溫度	-30 至 +80 °C
相對溼度	90%以下

物理特性

尺寸	122.5 (L) x 103.0 (W) x 75.7 (H) mm
	4.82 (L) x 4.05 (W) x 2.98 (H) inch
重量	736 g +/- 2%
	1.62 lb +/- 2%

隨附配件

M4L8 螺栓	3 pcs

選購配件

RS-80	HTS 專用引擎遙控起動模組

相關產品

HTS3S080C2	3P, 3 相 3 線, 220Vac
HTS1S080C2	3P, 單相 3 線, 220Vac

固也泰電子工業有限公司
KUTAI ELECTRONICS INDUSTRY CO., LTD.
電話：07-8121771 傳真：07-8121775 網址：www.kutai.com.tw
公司地址：台灣高雄市前鎮區千富街 201 巷 3 號 (郵遞區號 806-037)

ISO 9001
ETC